CISAILLE
RSU 180 PLUS E-FORCE3

Réf. pièce
1093512

CHARGE
FORGED
HANDLE
PLUS
SPEED CONTROL
X-CHANGE
ULTIMATE

Caractéristiques techniques :

Largeur d'ouverture	185 mm
Poids (opérationnel)	20,6 kg
Dimensions (LxlxH)	898 x 236 x 241 mm
Pression nominale	700 bar
Classification EN (DIN EN 13204)	BC185J-20,6
Puissance de coupe EN (EN 13204)	1J-2K-3K-4K-5K
Classification NFPA (NFPA 1936)	A8-B9-C7-D9-E9-F4

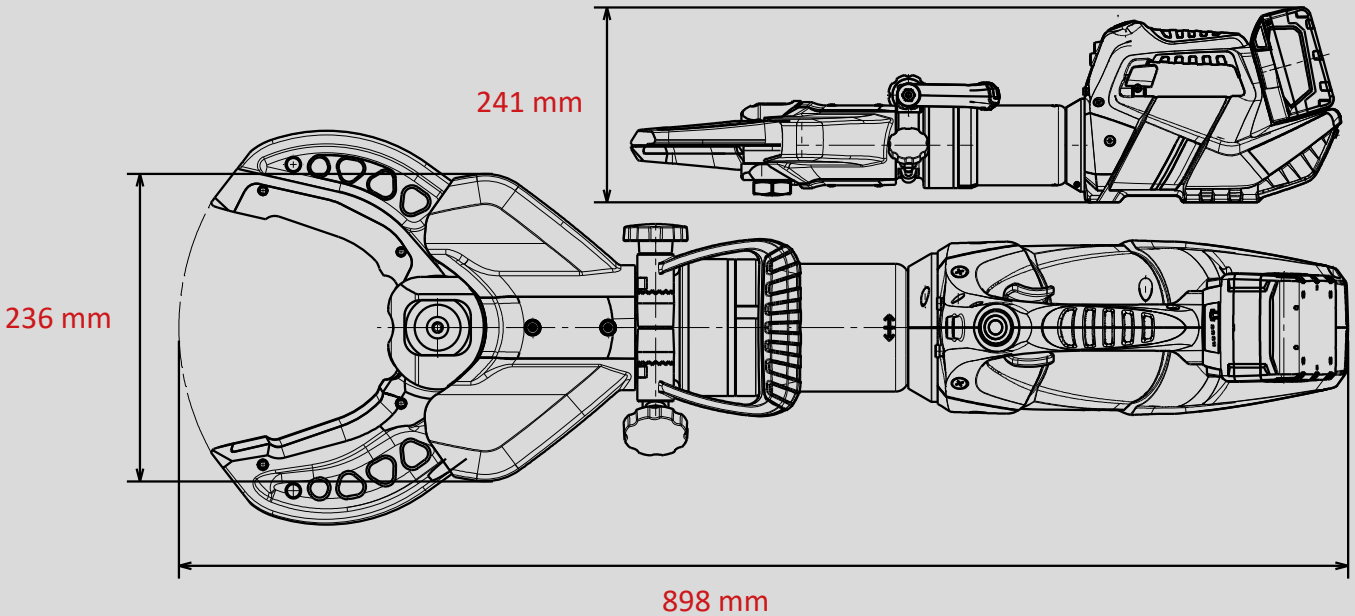

Images non contractuelles. Toutes modifications techniques réservées.
60004845 (-, -, ALL, 22.01.2020)

WEBER-HYDRAULIK GMBH
Heilbronner Straße 30
74363 Güglingen/Deutschland
Fon +49 7135/71-10270
Fax +49 7135/71-10396
info@weber-rescue.com

Emil Weber Platz 1
4460 Losenstein/Österreich
Fon +43 7255/6237-120
Fax +43 7255/6237-12461
info@weber-rescue.com